配管用ゴム伸縮継手

MECジョイント

MEC メイコーエンジニヤリング株式会社

MECジョイント

MECジョイントの種別

種別 \ j	1	2	3	4	適用管	ページ
R					現場直結型（丸ー丸） (VP・SGP・STK) I (VP・SGP・STK)	6
WR					(丸ー角)(VP・SGP・STK) 現場直結型 (角ー角)(STKR・PVC・FRP) (STKR・PVC・FRP)	7
RX	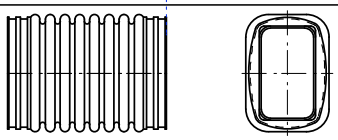				現場直結型（角ー角） (PVC・FRP) I (PVC・FRP)	8
JR	φ50・φ75・φ100・φ125 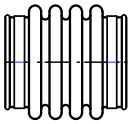				現場直結型（丸ー丸） (VP・SGP・STK) I (VP・SGP・STK)	9
JA	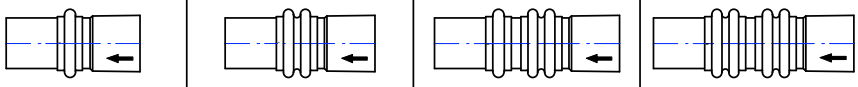				(VP) I (VP)	10
PF	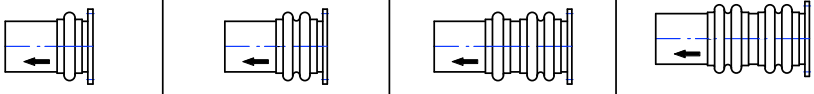				(SGP・STK) I (VP)	11
JD	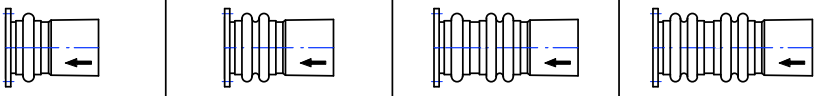				(VP) I (SGP・STK)	12
JE					(SGP・STK) I (SGP・STK)	13
LF（大口径）	――		――		(SGP・STK) I (SGP・STK)	14
LR（大口径）	――	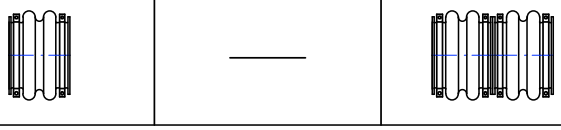	――		(PVC・FRP) I (PVC・FRP)	14

NWR（現場直結型）		JA - NW		JE - NW		ページ
φ200 × φ150	(VP・SGP・STK) I (VP・SGP・STK) （丸ー丸）	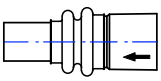 φ200 × φ150	(VP) I (VP)	φ200 × φ150	(SGP・STK) I (SGP・STK)	15

RDジョイント（集水枡用接続ゴム継手）	φ100・φ150・φ200・φ250・φ200×φ180			16
L,LTジョイント		φ150・φ200	(VP・SGP・STK) I (VP・SGP・STK)	17.18

設計条件や現場条件により上記に掲載のない種別が必要な場合はご相談ください 。

昭和 54 年（1979 年）に阪神高速道路 15 号堺線に取り付けられた「φ 200A 型」です。阪神大震災を経た現在でも完全な機能を維持しています。　（2017 年 1 月撮影）

高架道路における添架配管は、気温変化に伴う橋桁の伸縮や、絶える事の無い通行車輌による振動のため常に破壊の危険にさらされています。ＭＥＣジョイントは、このようなトラブルから配管を保護するために開発されたクローズドシステムの防振・伸縮ゴム継手です。

φ50～φ550、更に、丸ー角型、角型等の製品を取り揃えており、ＰＶＣ、ＦＲＰ、鋼管等、各種配管材に対応いたします。

ＭＥＣジョイントを採用して頂くにあたり、下記の点にご注意ください。

◎片側のみ接続した状態で長期間放置した場合や、性能以上に伸長・偏芯させると伸縮ゴムが抜け落ちることがあります。

◎フランジタイプの製品の場合、ボルトは片締めにならないように対角線の方向に、順次締付けてください。
また、最終締付け強度までは、３回程度で順次増し締めするようにしてください。
締付けトルクは、使用パッキンメーカーの標準値を参考にしてください。

◎豪雨等により鉛直管からの流出量が想定を上回った場合には負圧が発生し、MECジョイントや管を破損させる場合があります。
また、下流側の断面積を減少させた排水系統ではウォーターハンマー現象が発生し、同じくMECジョイントや管を破損させる場合があります。

材質・規格

ＭＥＣジョイントの伸縮ゴムは全て下記の社内材質規格を満足しています。

ゴム材質規格(ＥＰＤＭ)			
	項　　目		規格値
常態物理性	カ　タ　サ	HS	50±5
	引張強サ	MPa	10以上
	伸　ビ	%	400以上
圧縮永久歪試験(100℃×70Ｈ)		%	50以下
耐熱老化試験(100℃×70Ｈ)	カタサ変化	HS	＋10以内
	引張強サ変化率	%	−20以内
	伸ビ変化率	%	−30以内

この規格値は阪神高速道路株式会社、名古屋高速道路公社等の道路管理者様の土木工事共通仕様書に採用されています。

オゾン試験

試験方法……JIS K 6259
オゾン試験条件……定電流電解法
濃度＝500±50ppb
温度＝40±2℃
伸長＝20%静的
時間＝24hrs
試験結果……キレツナシ

耐寒性

ゴムは低温になると、かたくもろくなる性質があります。この性質は、ポリマーの種類によって決定されます。
ＭＥＣジョイントの伸縮ゴムは、ＥＰＤＭを主成分とする当社開発のＭＥＲ＃515を使用しておりますので、低温特性は天然ゴム同様に優れています。

各種ポリマーの低温使用温度範囲

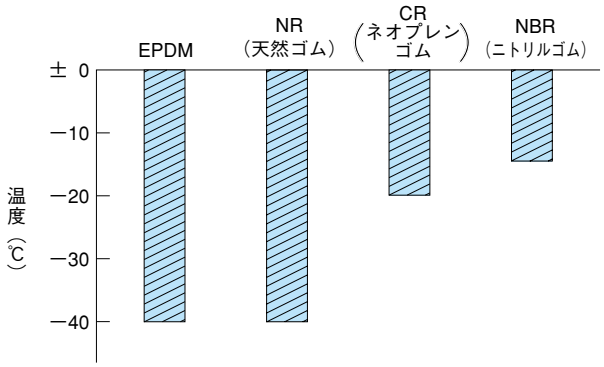

部品名称・材質

No.	品　　名	材　　質	備　　考
1	伸縮ゴム	EPDM	
2	導流板	EPDM	
3	パイプ	PVC	VP 管
4	ソケット	PVC	VP 管加工品
5	パイプ付きフランジ	SS400,SGP	ルーズフランジ（亜鉛メッキ）
6	アイドル管	SUS304TP	
8	パッキン	EPDM	
9	防溜発泡体	ウレタンフォーム	
10	取付バンド・止め具	SUS304	
11	締付バンド	ステンレス	
12	ダミー管	PVC	VP 管
13	補強リング	SUS304	
14	カバーゴム	EPDM	
15	アダプタゴム	EPDM	

『注』亜鉛メッキは、JIS H 8641 HDZ55。又、大口径型（φ 350 ～ φ 550）及び 現場直結型の部品名称及び材質は、各ページを参照。

性能管理試験

MECジョイントの変形性能は、管径、断面形状ごとに、専用試験機により、各性能試験を実施することにより管理しています。

伸長試験

圧縮試験

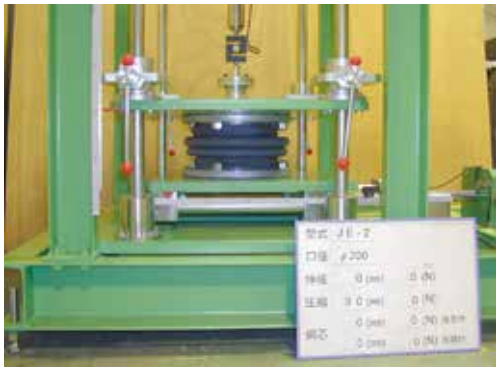

偏芯試験（通常時）

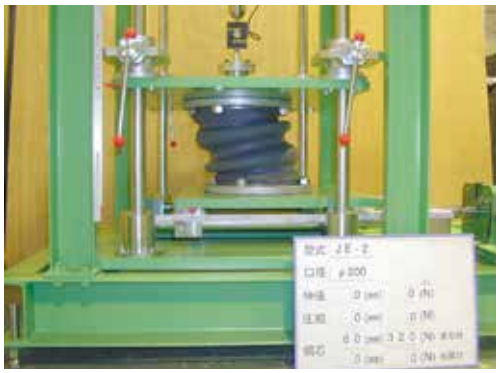

偏芯試験（地震時）

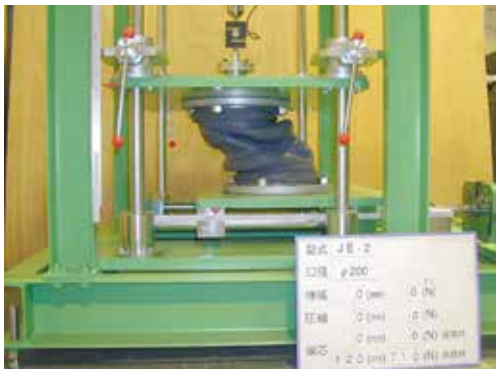

性能

口径	アーチ数	伸 長 (mm)	圧 縮 (mm)	曲げ角度 (°)	偏 芯 (mm)	地震時の偏芯 (mm)
φ 50JR	4	25	25	45	± 25	± 50
φ 75JR	4	50	50	45	± 30	± 60
φ100JR	4	65	65	45	± 40	± 80
φ125JR	4	75	75	45	± 50	±100
φ150 φ200	1	30	30	15	± 30	± 60
	2	70	90	45	± 60	±120
	3	100	120	60	± 90	±180
	4	140	180	90	±120	±240
φ250 φ300	1	40	40	15	± 40	± 80
	2	90	120	45	± 80	±160
	3	130	160	60	±120	±240
	4	180	240	90	±160	±320
φ200 xφ150	2	70	90	45	± 60	±120
φ350	2	105	105	45	±100	±200
	4	210	210	90	±200	±400
φ400	2	105	105	45	±100	±200
	4	210	210	90	±200	±400
φ450	2	120	125	45	±120	±240
	4	240	250	90	±240	±480
φ500	2	120	125	45	±120	±240
	4	240	250	90	±240	±480
φ550	2	145	145	45	±140	±280
	4	290	290	90	±280	±560

（大口径 LR 型性能は P14 に記載。）
この性能は１方向への変形に対するものです。
同時に２方向への変形が生じる場合、それぞれの性能に対する変形の割合を求め、その合計が100％以内に成るようアーチ数を選定してください。
アーチ数≧５の製品も製作可能です。但し横引使用は不可。

※例（伸長＋偏芯の場合）

$$\frac{\text{伸長}}{\text{伸長（性能）}} + \frac{\text{偏芯}}{\text{偏芯（性能）}} \leqq 1$$

※ 通常時偏芯

所定の断面積を確保出来るため、排水能力には何ら影響がありません。

※ 地震時偏芯

この性能内の一時的偏芯では、伸縮ゴムが変形し断面積が小さくなるため、排水能力は減少しますが伸縮ゴムの抜け落ちや、断裂等は発生しません。

現場直結型　取り付け方法

①**取付面間寸法WL**を確認し、差込長さA1･A2をマーキングします。

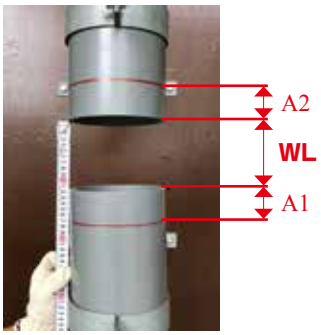

②補修等で上下の管が固定されている場合、伸縮ゴムを圧縮し面間内へセットします。

③下流側に伸縮ゴムを取付けます。①でマーキングしたところまで差し込まれている事を確認し、バンドを所定の位置で締付けます。

（④導流板が付属する場合）
伸縮ゴムを圧縮し、上流側へ導流板を取付けます。

⑤上流側で③と同様の作業を行います。

⑥上流・下流側ともバンドが既定のトルクで締付けられていることを確認し、取付完了です。

注意事項

※1. バンドは必ずトルク計を用いて、弊社規定のトルクで締付けてください。（下表参照）
正しいトルクで締付けが出来ていない場合、漏水や伸縮ゴム脱落等の危険性があります。

サイズ	形状	締付トルク（N･m）	ボルト対辺寸法（mm）
100・125	丸	3.5	7
150		6.0	8
200		8.0	8
250		8.0	8
300		10.0	8
200×100	角	3.5～4.0	8
250×150			

締付バンドはステンレス製（スクリューSUS410、その他SUS304）を採用しております。
腐食が懸念される環境下では、より耐食性に優れたオールSUS304製の締付バンド（オプション品）をご使用下さい。

※2. バンドの締付位置は、パイプ差込部のセンターから大きく片寄ったり、斜めに成らないよう取付けて下さい。

（例1）下側へ片寄り

（例2）上側へ片寄り

（例3）斜め

※3. インパクトドライバー等を使用される場合には、徐々に締付けてください。
高回転で急激に締付けた場合、バンドが破断する危険性があります。

※4. 面間寸法WLについて
横引きに使用する場合、取付時の条件に応じた寸法に設定してください。
（本カタログに記載の寸法WLは、20℃時の基準面間寸法です。）

R型

現場直結型

丸形 ─ 丸形

適用管
VP・SGP・STK
│
VP・SGP・STK

R—1

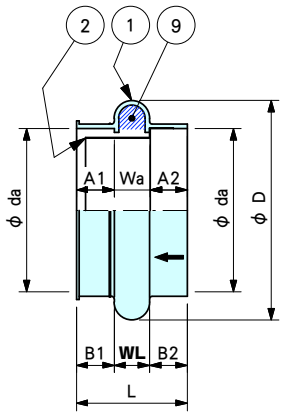

R—3

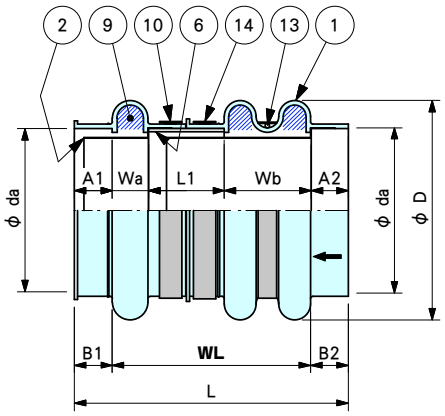

⑪ φ150，φ200 用

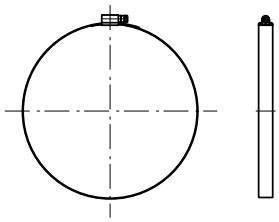

⑪ φ250，φ300 用

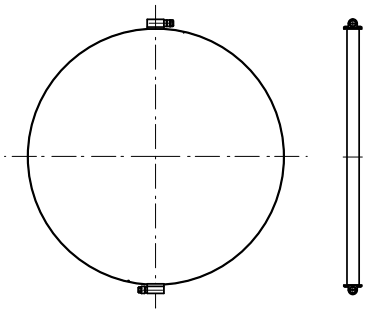

R—2

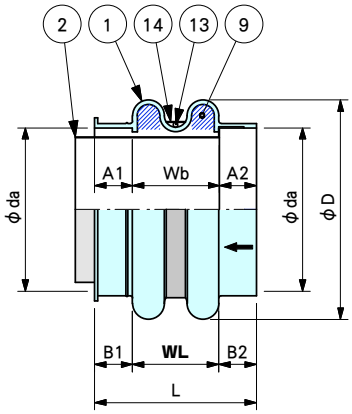

R—4

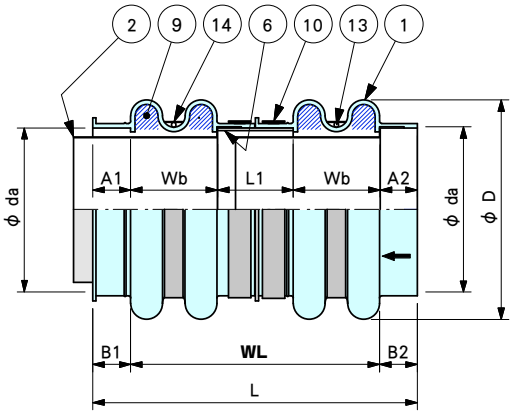

R—1、2、3、4型 寸法表

（注）WLは20℃時の基準面間寸法を示す。

口径	形式	パイプ外径 (SGP/PVC)	L	D	da	L1	A1	A2	B1	B2	Wa	Wb	WL	締付トルク
φ150	R-1	165.2 / 165	132	244	164	—	45	44	45	45	43	—	43	6N·m
	R-2		214				50	49	50	50	—	115	115	
	R-3		352			100	45		45		43		258	
	R-4		429				50		50		—		330	
φ200	R-1	216.3 / 216	147	290	214	—	50	49	50	50	48	—	48	8N·m
	R-2		214								—	115	115	
	R-3		362			100					48		263	
	R-4		429								—		330	
φ250	R-1	267.4 / 267	128	355	265	—	38	37	36	36	53	—	53	8N·m
	R-2		224								—	149	149	
	R-3		377			100					53		302	
	R-4		473								—		398	
φ300	R-1	318.5 / 318	170	417	316	—	59	58	55	55	53	—	53	10N·m
	R-2		270								—	153	153	
	R-3		443			120					53		326	
	R-4		543								—		426	

※ ø50・ø75・ø100・ø125については、P9のJR型を参照。
※部品名称・材料及び性能規格は、P3、P4を参照。

WR型

現場直結型

丸形
|
角形

適用管
VP・SGP・STK
|
STKR・PVC・FRP

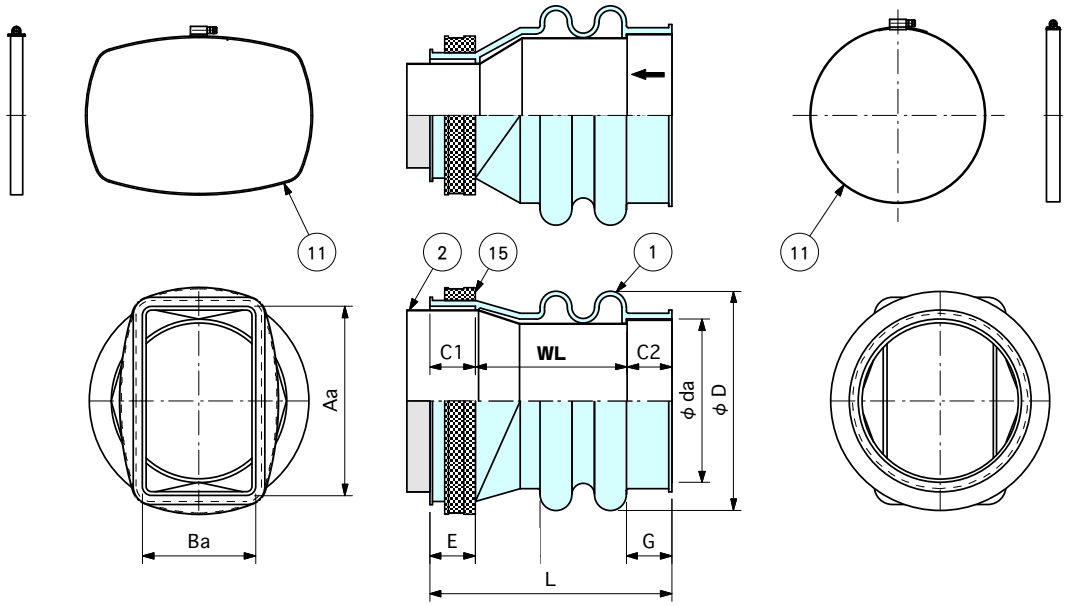

丸形管ー角形管　WR 型 寸法表

（注）WLは20℃時の基準面間寸法を示す。

□　径	型　式	適用パイプ径 d (SGP / PVC)	適用パイプ径 A / B 角型鋼管	L	da	Aa	Ba	D	C_1	C_2	E	G	WL
φ150-□200x100	WR	165.2 / 165	200 / 100	290	164	197	98.5	244	50	49	54	50	191
φ200-□200x100		216.3 / 216	200 / 100	320	214	197	98.5	290	60	59	60	60	201
φ200-□250x150		216.3 / 216	250 / 150	320	214	246.5	148	290	60	59	60	60	201

現場直結型

角形
|
角形

適用管
STKR・PVC・FRP
|
STKR・PVC・FRP

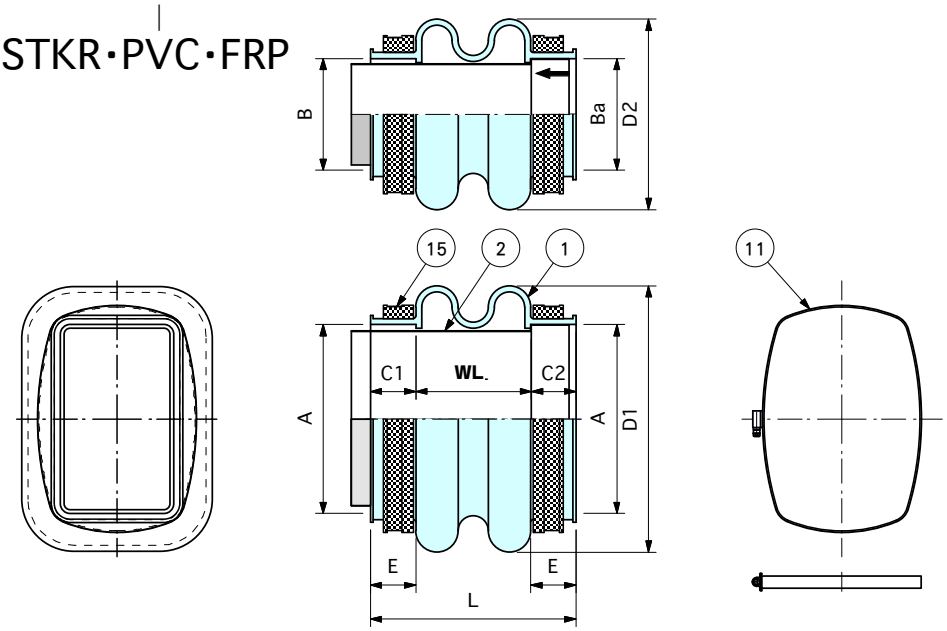

角形管ー角形管　WR型 寸法表

（注）WLは20℃時の基準面間寸法を示す。

□　径	型　式	適用パイプ径 A_1 /B_1	L	A　/　B	D1	D2	C_1	C_2	E	WL
□ 200x100	WR	200 / 100	234	196　/　98	275	170	60	59	60	115
□ 250x150		250 / 150	272	246.5 / 148	350	252	60	59	60	153

※部品名称・材料及び性能規格は、P8を参照。

RX 型

現場直結型

適用管
PVC・FRP
|
PVC・FRP

角形
|
角形

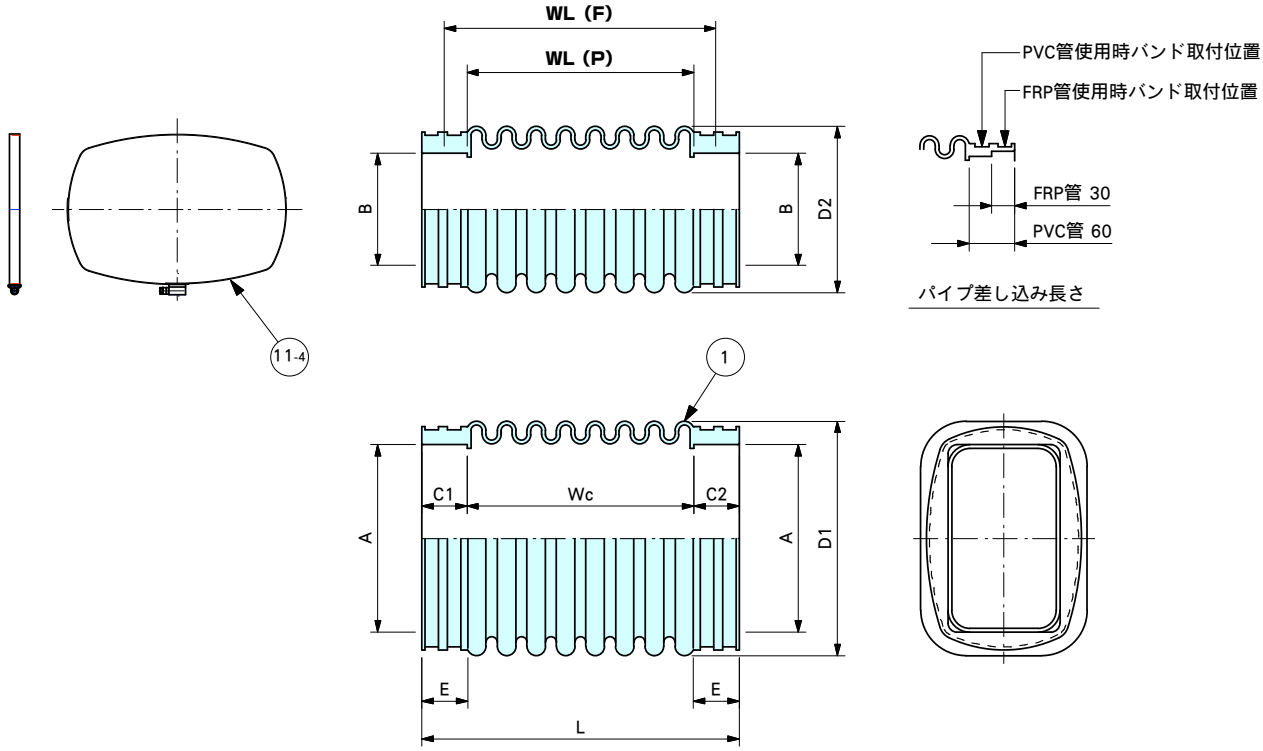

角形管ー角形管 RX 型 寸法表

（注）WLP・WLFは20℃時の基準面間寸法を示す。

□ 径	型 式	適用パイプ径 A1 /B1	L	A / B	D1	D2	C1	C2	E	Wc	WLP	WLF
□ 210x110	RX	210 / 110	420	208 / 108	260	170	60	60	60	300	300	360
□ 250x150		250 / 150	420	248 / 148	310	220	60	60	60	300	300	360
											(PVC用)	(FRP用)

現場直結型 部品名称・材質

No	品 名	材 質
1	継手本体	EPDM
2	導流板	EPDM
11	締付バンド	ステンレス
15	アダプタゴム	EPDM

締付トルク

サイズ	形状	締付トルク（N·m）
150	丸	6.0N·m
200		8.0N·m
200×100	角	3.5～4.0N·m
250×150		

現場直結型 性能

□ 径	タイプ	伸張 (mm)	圧縮 (mm)	曲げ角度 (°)	偏芯 (mm)	地震時の偏芯 (mm)	角型管との対応		
							鋼管	PVC	FRP
□ 200 x 100	WR	70	90	45	± 60	±120	○	インナーソケット	インナーソケット
□ 250 x 150		90	120	45	± 80	±160	○	隅角部に間隙	隅角部に間隙
□ 210 x 110	RX	150	150	45	±200	±300	×	○	○
□ 250 x 150		150	150	45	±200	±300	○	○	○
φ150ー□200 x100	WR	70	90	45	± 60	±120	○	インナーソケット	インナーソケット
φ200ー□200 x100		70	90	45	± 60	±120	○	インナーソケット	インナーソケット
φ200ー□250 x150		70	90	45	± 60	±120	○	隅角部に間隙	隅角部に間隙

※インナーソケットは各メーカーの寸法をご確認ください。隅角部に間隙が出来る場合が有ります。コーキングにより対応してください。

JR 型

現場直結型

適用管

VP・SGP・STK

|

VP・SGP・STK

丸形

|

丸形

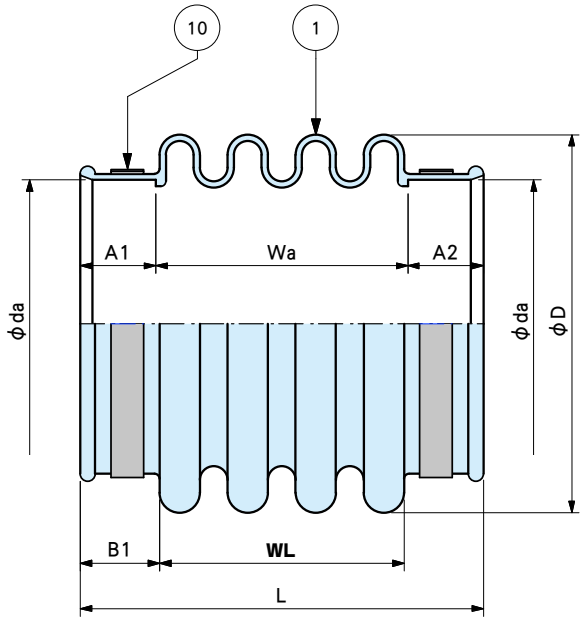

φ100ＪＲ型

ＪＲ型　性能規格

口径	タイプ	伸張 (mm)	圧縮 (mm)	曲げ角度 (°)	標準偏芯 (mm)	地震時の偏芯 (mm)
φ 50	ＪＲ	25	25	45	±25	± 50
φ 75		50	50	45	±30	± 60
φ 100		65	65	45	±40	± 80
φ 125		75	75	45	±50	±100

ＪＲ型　寸法表

（注）WLは20℃時の基準面間寸法を示す。

口径	形式	パイプ外径 (SGP/PVC)	L	φD	φda	A1	A2	B1	Wa	WL
φ 50	ＪＲ	60.5 / 60	110	80	60	30	30	30	50	50
φ 75		89.1 / 89	135	115	89	30	30	30	75	75
φ 100		114.3/114	160	150	114	30	30	31.5	100	97
φ 125		139.8/140	185	180	140	30	30	31.5	125	122

※部品名称・材料及び性能規格は、P3、P4を参照。

JA 型

VPソケット
|
VPパイプ

適用管
VP
|
VP

ＪＡ―１

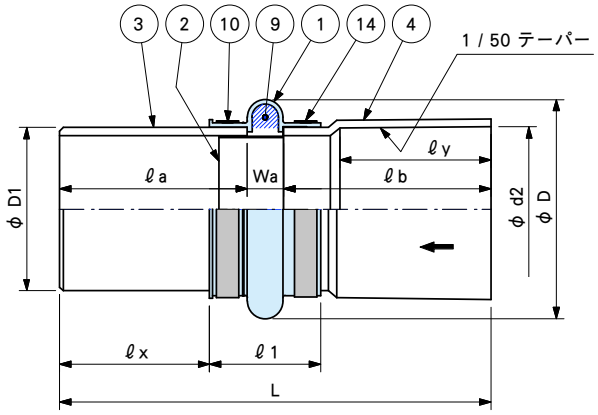

ＪＡ―３

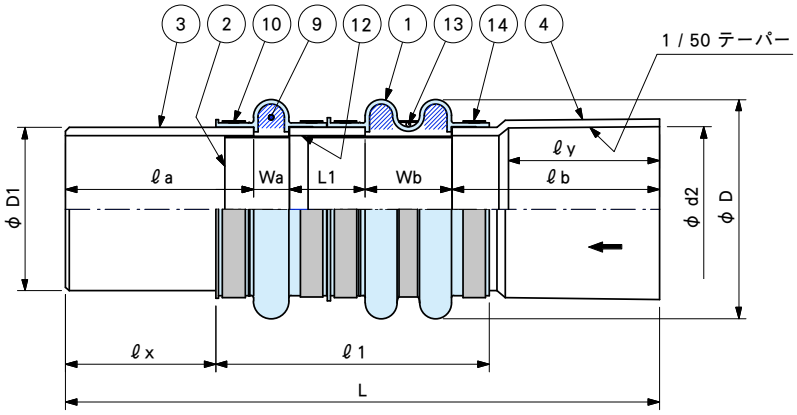

ＪＡ―２

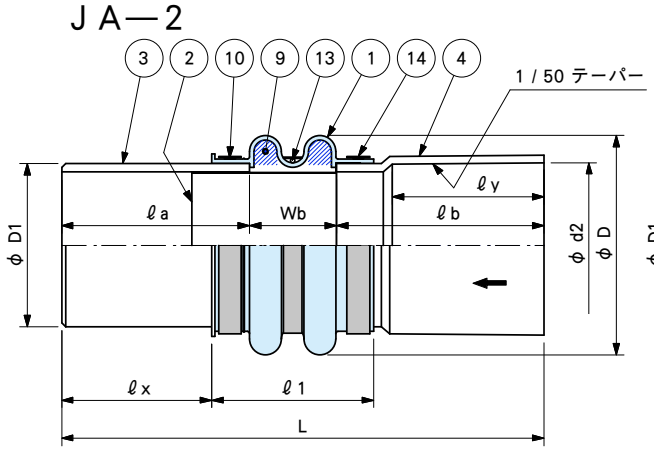

ＪＡ―４

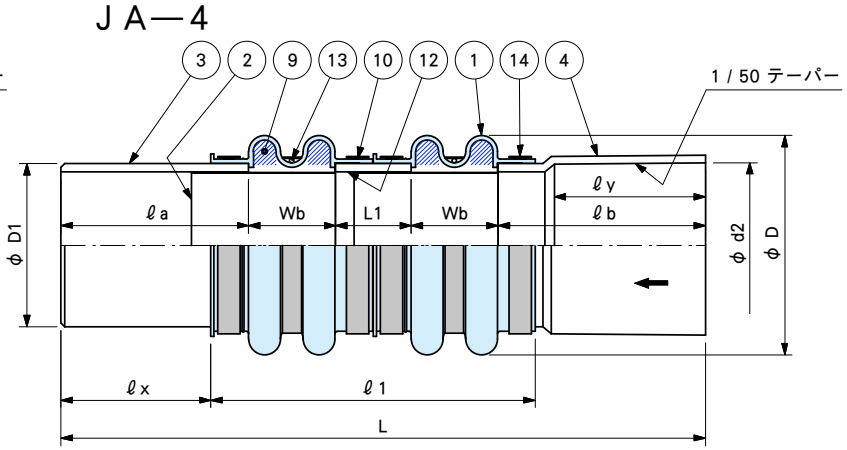

ＪＡ―１、２、３、４型 寸法表

（注）Lは20℃時の基準寸法を示す。

口径	型式	L	ℓ 1	D	L1	D1	d2	ℓ a	ℓ b	ℓ x	ℓ y	Wa	Wb
φ 150	JA-1	464	132	244	-	165	167	197	224	152	150	43	-
	JA-2	536	214							147		-	115
	JA-3	679	352		100					152		43	
	JA-4	751	429							147		-	
φ 200	JA-1	570.5	147	290	-	216	219	248.5	274	198.5	200	48	-
	JA-2	637.5	214									-	115
	JA-3	785.5	362		100							48	
	JA-4	852.5	429									-	
φ 250	JA-1	699	128	355	-	267	270	308	338	270	250	53	-
	JA-2	795	224									-	149
	JA-3	948	377		100							53	
	JA-4	1044	473									-	
φ 300	JA-1	837	170	417	-	318	321	379	405	320	300	53	-
	JA-2	937	270									-	153
	JA-3	1110	443		120							53	
	JA-4	1210	543									-	

※部品名称・材料及び性能規格は、P3、P4を参照。

PF 型

金属フランジ
|
VPパイプ

適用管
SGP・STK
|
VP

P F —1

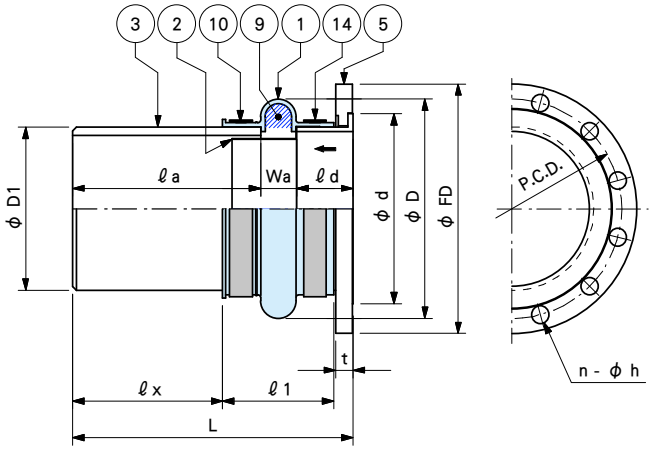

P F —3

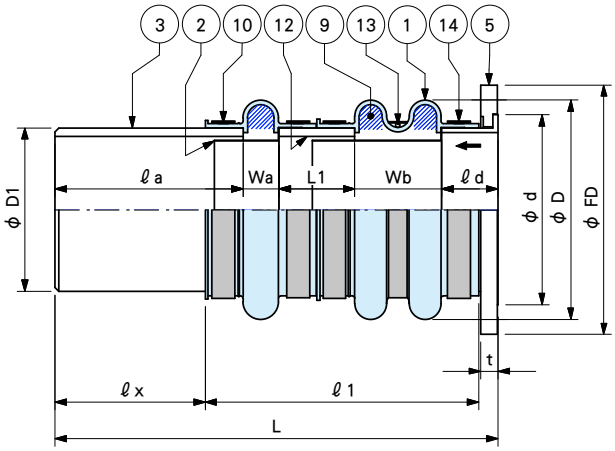

P F —2

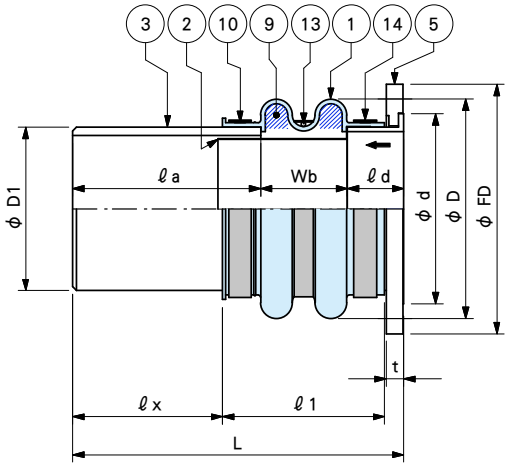

P F —4

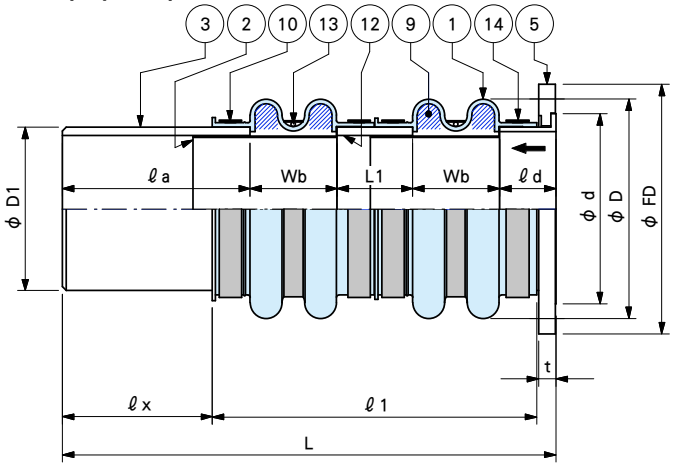

（注）Lは20℃時の
基準寸法を示す。

PF－1、2、3、4型　寸法表（本製品にはボルト、パッキンは含まれておりません。）

口径	型式	L	ℓ1	D	L1	D1	ℓa	ℓd	ℓx	Wa	Wb	フランジ規格＊ JIS 5 K FD	d	P.C.D.	t	n-φh	フランジ規格＊ JIS 10 K FD	d	P.C.D.	t	n-φh
φ150	PF-1	314	132	244	-	165	197	74	152	43	-	265	205	230	19	8-φ19	280	205	240	23	8-φ23
	PF-2	386	214						147	-	115										
	PF-3	529	352		100				152	43											
	PF-4	601	429						147	-											
φ200	PF-1	371	147	290	-	216	248.5	74.5	198.5	48	-	320	251	280	21	8-φ23	330	251	290	23	12-φ23
	PF-2	438	214							-	115										
	PF-3	586	362		100					48											
	PF-4	653	429							-											
φ250	PF-1	443	128	355	-	267	308	82	270	53	-	385	315	345	23	12-φ23	400	315	355	25	12-φ25
	PF-2	539	224							-	149										
	PF-3	692	377		100					53											
	PF-4	788	473							-											
φ300	PF-1	522	170	417	-	318	379	90	320	53	-	430	358	390	23	12-φ23	445	367.5	400	25	16-φ25
	PF-2	622	270							-	153										
	PF-3	795	443		120					53											
	PF-4	895	543							-											

＊この規格は接続可能なフランジを示しています。本製品の耐水圧性能を示しているものではありません。

※部品名称・材料及び性能規格は、P3、P4を参照。

JD 型

VPソケット
|
金属フランジ

適用管
VP
|
SGP・STK

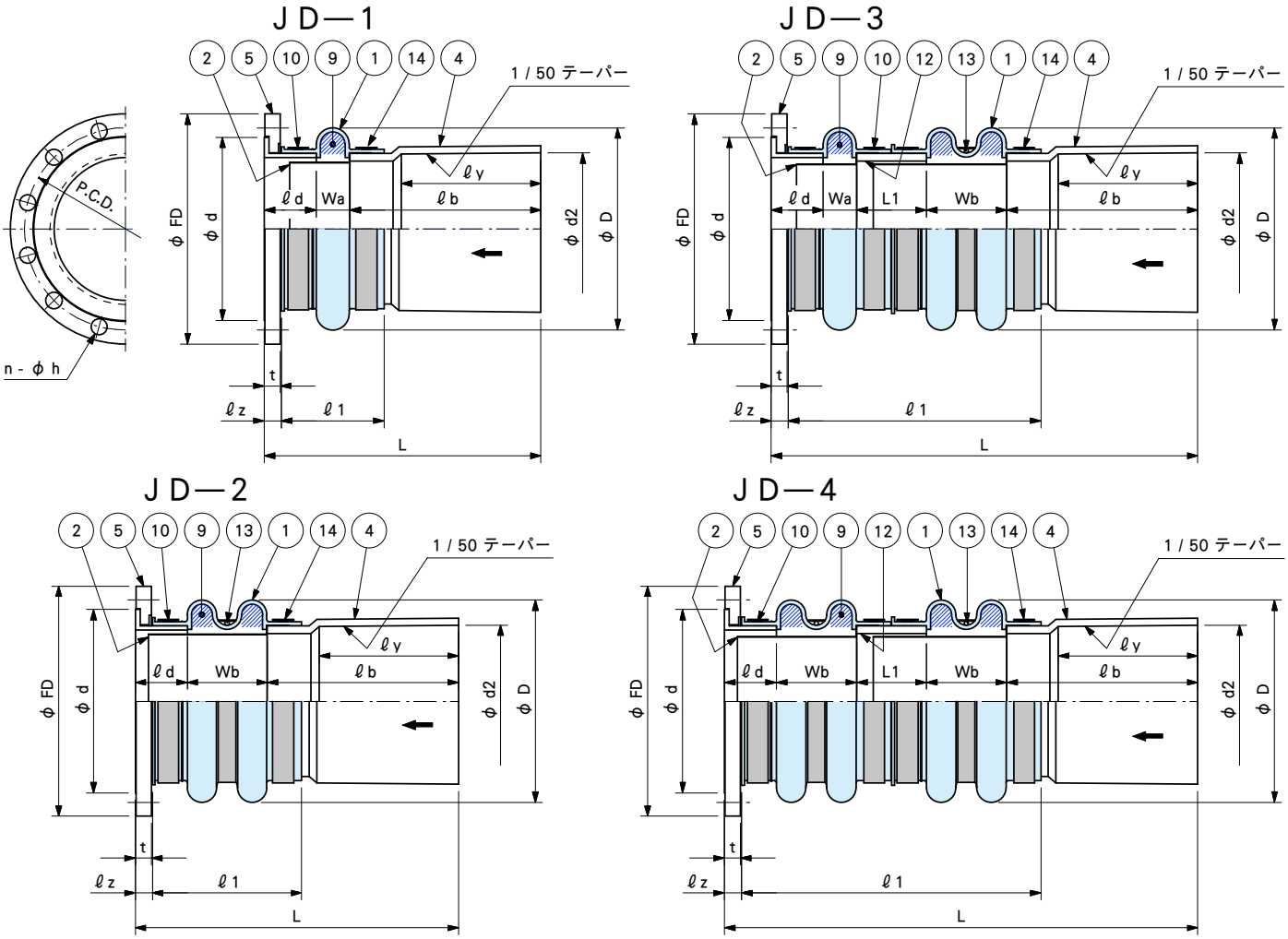

JD－1、2、3、4型　寸法表（本製品にはボルト、パッキンは含まれておりません。）

（注）Lは20℃時の基準寸法を示す。

口径	型式	L	ℓ1	D	L1	d2	ℓb	ℓd	ℓy	ℓz	Wa	Wb	フランジ規格＊ JIS 5 K FD	d	P.C.D.	t	n-φh	フランジ規格＊ JIS 10 K FD	d	P.C.D.	t	n-φh
φ150	JD-1	341	132	244	-	167	224	74	150	29	43	-	265	205	230	19	8-φ19	280	205	240	23	8-φ23
	JD-2	413	214							24	-	115										
	JD-3	556	352		100					29	43											
	JD-4	628	429							24	-											
φ200	JD-1	396.5	147	290	-	219	274	74.5	200	24.5	48	-	320	251	280	21	8-φ23	330	251	290	23	12-φ23
	JD-2	463.5	214								-	115										
	JD-3	611.5	362		100						48											
	JD-4	678.5	429								-											
φ250	JD-1	473	128	355	-	270	338	82	250	44	53	-	385	315	345	23	12-φ23	400	315	355	25	12-φ25
	JD-2	569	224								-	149										
	JD-3	722	377		100						53											
	JD-4	818	473								-											
φ300	JD-1	548	170	417	-	321	405	90	300	31	53	-	430	358	390	23	12-φ23	445	367.5	400	25	16-φ25
	JD-2	648	270								-	153										
	JD-3	821	443		120						53											
	JD-4	921	543								-											

＊この規格は接続可能なフランジを示しています。本製品の耐水圧性能を示しているものではありません。

※部品名称・材料及び性能規格は、P3、P4を参照。

JE 型

適用管

金属フランジ — SGP・STK

金属フランジ — SGP・STK

ＪＥ—１

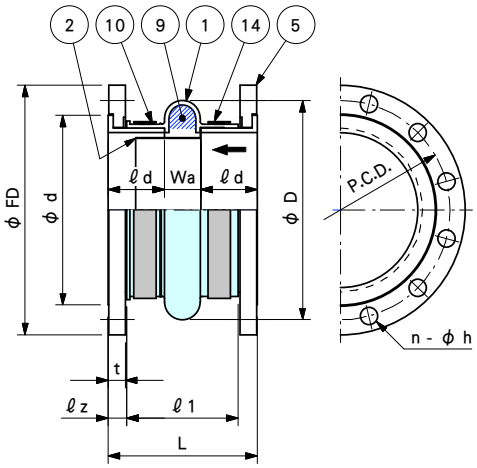

ＪＥ—３

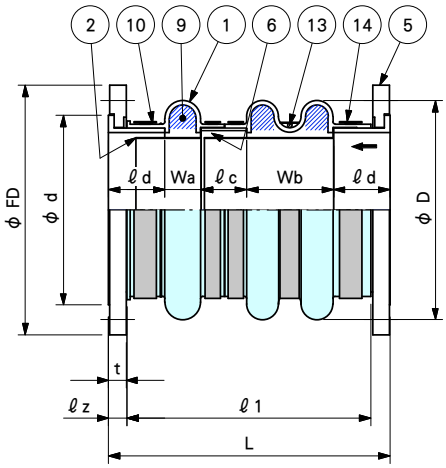

ＪＥ—２

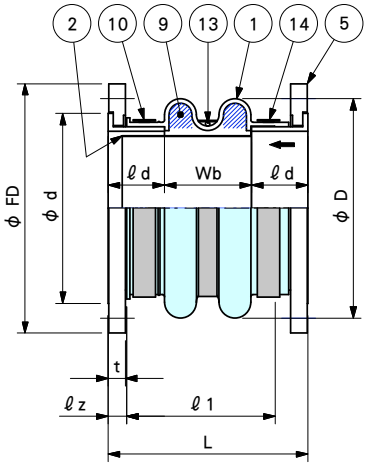

ＪＥ—４

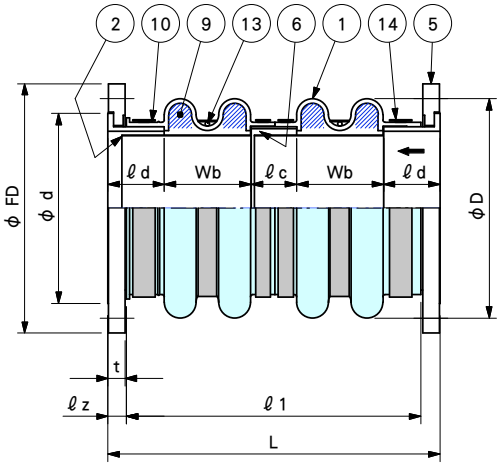

ＪＥ—１、２、３、４型 寸法表（本製品にはボルト、パッキンは含まれておりません。）

（注）Lは20℃時の基準面間寸法を示す。

口径	型式	L	ℓ1	D	ℓc	ℓd	ℓz	Wa	Wb	フランジ規格＊ JIS 5 K					フランジ規格＊ JIS 10 K				
										FD	d	P.C.D.	t	n-φh	FD	d	P.C.D.	t	n-φh
φ150	JE-1	191	132	244	-	74	29	43	-	265	205	230	19	8-φ19	280	205	240	23	8-φ23
	JE-2	263	214				24	-	115										
	JE-3	361	307		55		29	43											
	JE-4	433	384				24	-											
φ200	JE-1	197	147	290	-	74.5	24.5	48	-	320	251	280	21	8-φ23	330	251	290	23	12-φ23
	JE-2	264	214					-	115										
	JE-3	372	322		60			48											
	JE-4	439	389					-											
φ250	JE-1	217	128	355	-	82	44	53	-	385	315	345	23	12-φ23	400	315	355	25	12-φ25
	JE-2	313	224					-	149										
	JE-3	441	352		75			53											
	JE-4	537	448					-											
φ300	JE-1	233	170	417	-	90	31	53	-	430	358	390	23	12-φ23	445	367.5	400	25	16-φ25
	JE-2	333	270					-	153										
	JE-3	503	440		117			53											
	JE-4	603	540					-											

＊この規格は接続可能なフランジを示しています。本製品の耐水圧性能を示しているものではありません。

※部品名称・材料及び性能規格は、P3、P4を参照。

LF 型 大口径

金属フランジ
|
金属フランジ

ＬＦ―２

適用管
SGP・STK
|
SGP・STK

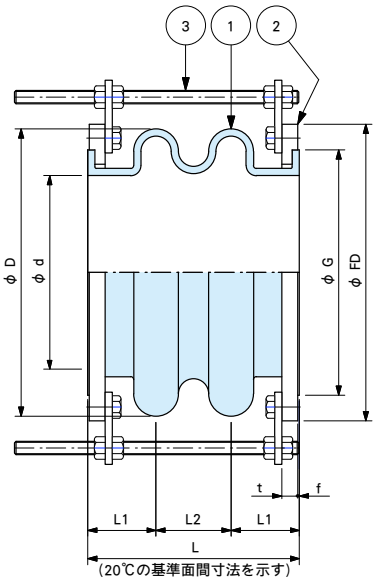

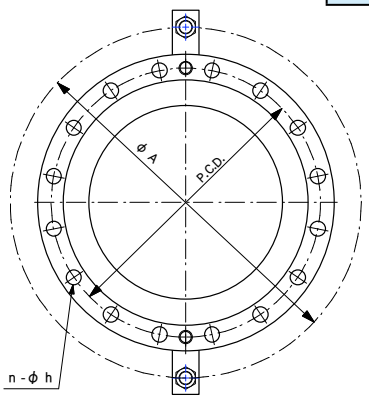

ＬＦ型　部品名称・材質

No.	品　名	材　質	備　考
1	継手本体	EPDM	
2	フランジ	SS400	亜鉛メッキ
3	アジャストボルト	SS400	

『注』亜鉛メッキは、JIS H 8641 HDZ55

取付時の注意事項

出荷時、製品全長（L）は基準面間寸法(20℃時)にセットしています。横引きで使用する場合、取付時の条件に応じた面間寸法に全長（L）を調整してください。
（調整にはアジャストボルトを利用してください。）
取付完了後、アジャストボルト（ブラケット含む）は取り外してください。

ＬＦ―２型（大口径）寸法表

□ 径	型 式	L	d	D	f	G	L1	L2	A	フランジ規格＊ JIS 5 K			
										FD	P.C.D.	t	n-φh
φ350	LF-2	350	320	475	3	405	113.0	124	570	480	435	24	12-φ25
φ400		365	370	535		465	2.7	124	630	540	495	24	16-φ25
φ450		430	420	590		525	140.0	150	695	605	555	24	16-φ25
φ500		430	470	645		575	140.0	150	745	655	605	24	20-φ25
φ550		465	520	705		630	2.8	170	820	720	665	26	20-φ27

＊この規格は接続可能なフランジを示しています。本製品の耐水圧性能を示しているものではありません。
※性能は P4 を参照。

LR 型 大口型

現場直結型

丸形
|
丸形

適用管
PVC・FRP
|
PVC・FRP

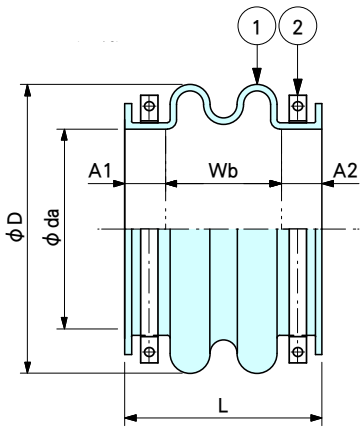

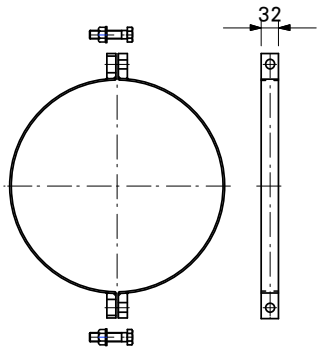

締付バンド

ＬＲ型　部品名称・材質

No.	品　名	材　質	備　考
1	継手本体	EPDM	
2	締付バンド	SS400	亜鉛メッキ

『注』亜鉛メッキは、JIS H 8641 HDZ55

ＬＲ―２型（大口径）寸法表

□ 径	型 式	L	da	D	A1	A2	Wb
φ350	LR-2	365	370	535	75	75	215
φ400		430	420	590	90	90	250
φ450		430	470	645	90	90	250
φ500		465	520	705	95	95	275

ＬＲ―２型（大口径）性能表

□ 径	型 式	伸長 (mm)	圧縮 (mm)	曲げ角度 (°)	標準偏心 (mm)	地震時の許容偏心 (mm)
φ350	LR-2	105	105	45	± 100	± 200
φ400		120	125	45	± 120	± 240
φ450		120	125	45	± 120	± 240
φ500		145	145	45	± 140	± 280

NW 型 径違い (ø200 × ø150) 縦引専用

NWR 現場直結型（φ２００×φ１５０）

丸形
|
丸形

適用管
VP・SGP・STK
|
VP・SGP・STK

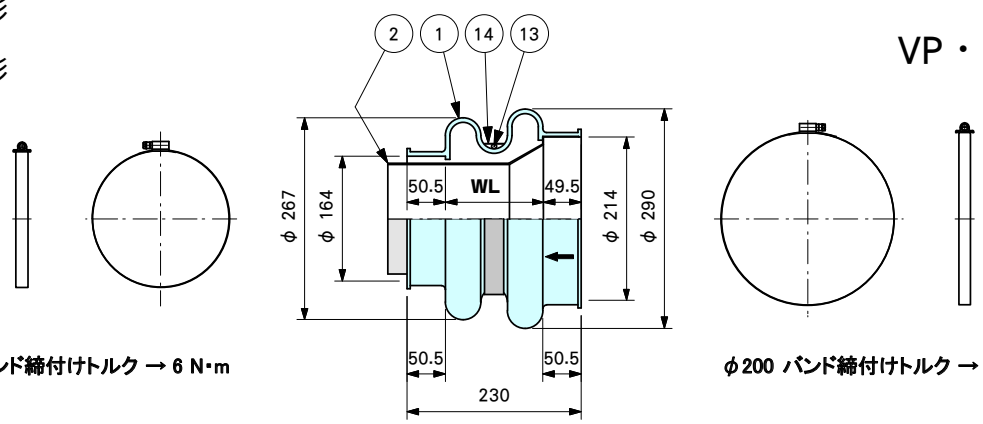

φ150 バンド締付けトルク → 6 N･m

φ200 バンド締付けトルク → 8 N･m

ＪＡ―ＮＷ（φ２００×φ１５０）

VPソケット
|
VPパイプ

適用管
VP
|
VP

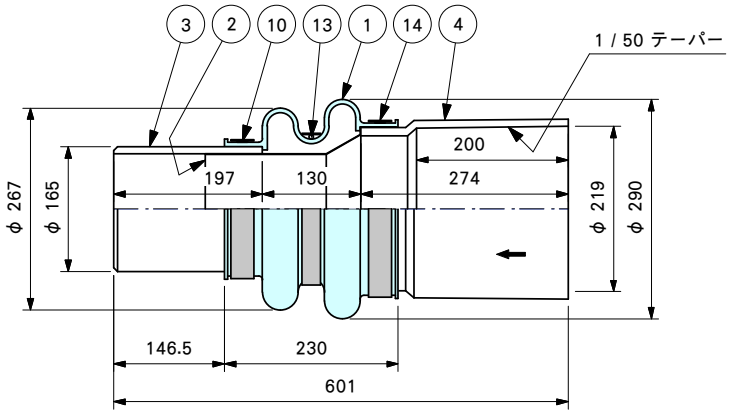

ＪＥ―ＮＷ（φ２００×φ１５０）

金属フランジ
|
金属フランジ

（本製品にはボルト・パッキンは含まれておりません。）

適用管
SGP・STK
|
SGP・STK

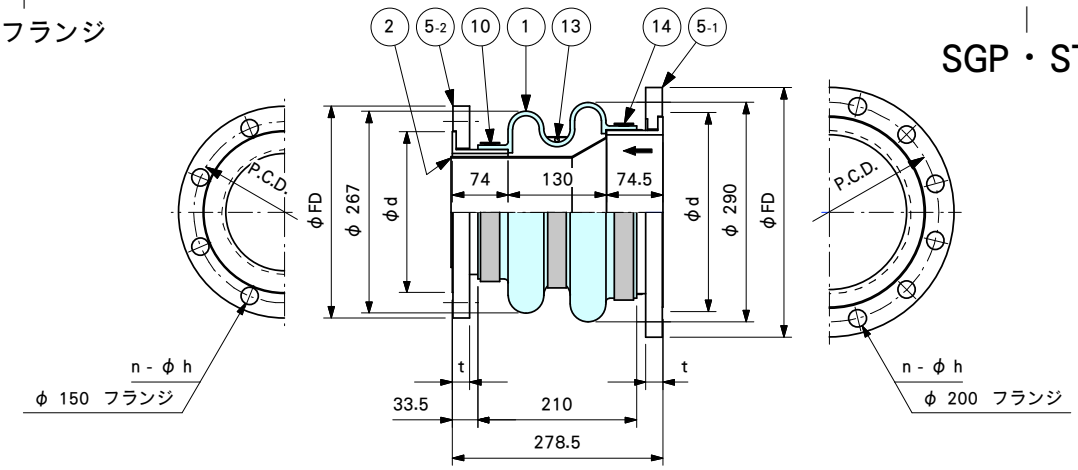

フランジ規格（ＪＥ―ＮＷ型）

（注）製品全長は20℃時の基準寸法を示す。

□ 径	フランジ規格 JIS 5 K					フランジ規格 JIS 10 K				
	FD	d	P.C.D.	t	n - φ h	FD	d	P.C.D.	t	n - φ h
φ 200	320	251	280	21	8 - φ 23	330	251	290	23	12 - φ 23
φ 150	265	205	230	19	8 - φ 19	280	205	240	23	8 - φ 23

『注』亜鉛メッキは、JIS　H 8641 HDZ55

※この規格は接続可能なフランジを示しています。本製品の耐水圧性能を示しているものではありません。

※部品名称・材料及び性能規格は、P3、P4を参照。

集水桝 ― 密閉接続 ― 排水管

MECの排水管継手シリーズ

RD ジョイント

ＲＤジョイントは高架道路の集水桝と排水管との接続用ゴム継手です。

■ＲＤジョイントの特長

- 集水桝と下部配管を密閉接続し、漏水や溢水を防止します。
- 作業が簡単＝高所での安全作業を考慮し、予め排水管にＲＤジョイントを装着し、集水桝出口部にさし込むと接続完了です。

FRP製集水桝とPVC管を
RDジョイントφ150を用いて接続

1. ＲＤジョイント φ１００～ φ２５０

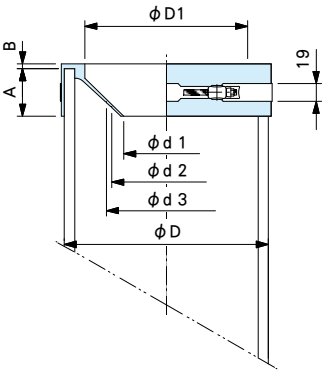

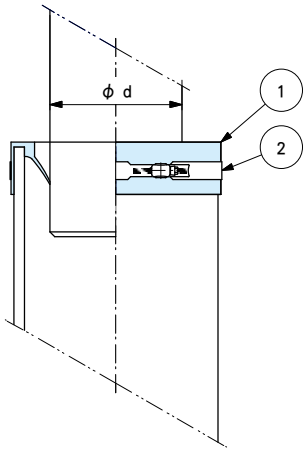

2. ＲＤジョイント φ２００× φ１８０

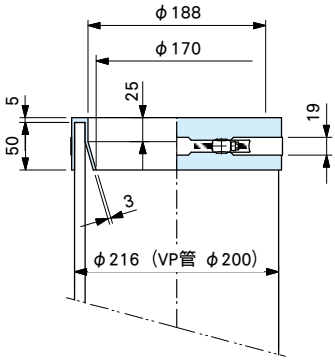

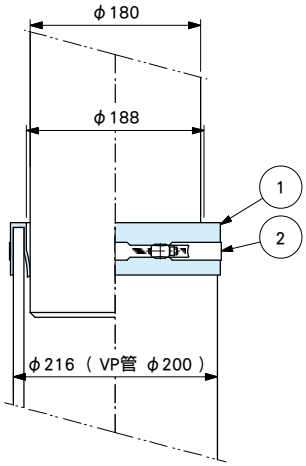

集水桝付パイプの外径が d2・d3 の場合は、カッター、またはハサミ等で切り込み位置に沿って、円周方向にカットして使用してください。

寸法表

サイズ	D	D1	A	B	d	d1	d2	d3
100	114	88	40	4	78	62.5	―	―
150	165	138	45	5	100	80	―	―
					125	―	103	―
200	216	172.5	50	5	125 ～ 130	90	―	―
					139.5 ～ 140	―	113	―
					160 ～ 168	―	―	133
250	267	225	50	6	168	137	―	―
					216	―	180	―
φ200 ×φ180	216	188	50	5	188	―	―	―

部品名称・材質

№	品名	材質	備考
1	ＲＤジョイント	ＥＰＤＭ	
2	締付けバンド	ＳＵＳ304	

MEC の排水管継手シリーズ

L・LT ジョイント

橋梁排水管屈曲部を柔軟なゴム製継手へ

国土交通省　新技術情報提供システム登録商品
登録番号　KT-180142-A

一般に使用さている硬質塩化ビニール製の屈曲部は、紫外線等による経年劣化、通行車輌の振動による疲労的亀裂、主桁材料（鋼またはコンクリート）との線膨張係数の違い等に起因する破損が多数確認されています。
MEC-L・LT ジョイントはゴムの柔軟性を生かし、このようなトラブルから排水管を守るために開発した、橋梁排水管屈曲部用ゴム製継手です。

特　徴

- 設計簡便
- 3 次元で微調整可→施工時間短縮
- 曲げ半径が小さく（270R）狭所に設置可
- 腐蝕や凍結による破損無し
- 部分取替可
- 異種管接続可

適用管

VP・SGP・STK
|
VP・SGP・STK

L・LT ジョイント

適用管
VP・SGP・STK
|
VP・SGP・STK

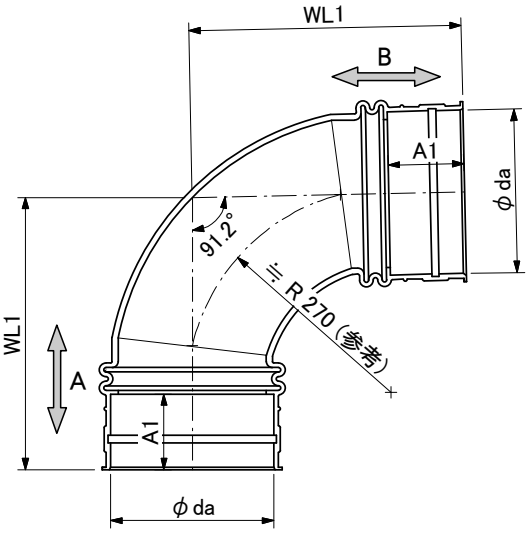

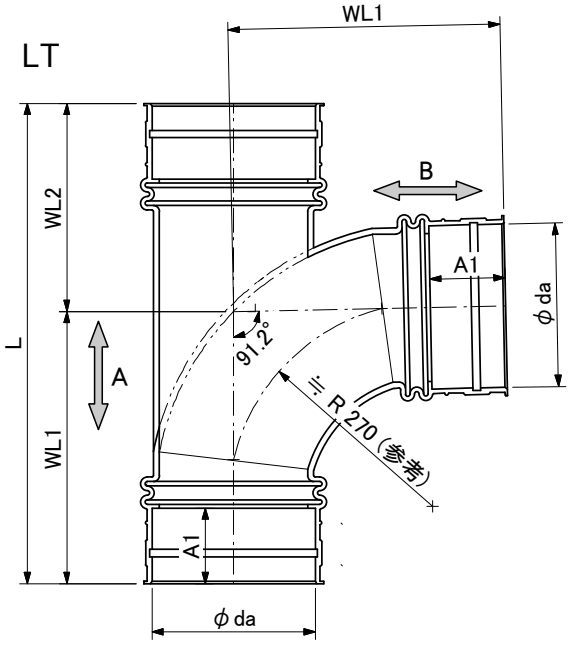

L・ＬＴジョイント 寸法表

□ 径	型 式	パイプ外径（SGP/PVC）	L	da	A1	WL1	WL2
φ 150	150L	165.2 / 165.0	-	165	100	330	-
φ 200	200L	216.3 / 216.0	-	216		360	-
φ 150	150LT	165.2 / 165.0	560	165		330	230
φ 200	200LT	216.3 / 216.0	635	216		360	275

L・ＬＴジョイント 性能表

□ 径	型 式	曲げ角度（°）	偏心（mm）	伸縮（mm）	
				A 方向	B 方向
φ 150	150L	90 ～ 98（最大 15%勾配）	± 10	± 20	± 20
φ 200	200L				
φ 150	150LT	90 ～ 96（最大 10%勾配）	± 10	± 40	± 20
φ 200	200LT				

ゴム材質規格

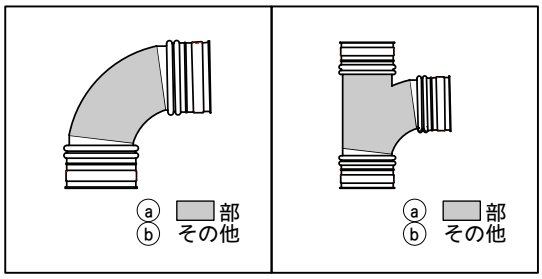

ⓐ 部		
項 目		規格値
常態物理性	カ タ サ 度	80 ± 5
	引 張 強 さ MPa	14 以上
	伸 び %	150 以上
圧縮永久歪試験（100℃× 70H）%		50 以内
耐熱老化試験（100℃× 70H）	カ タ サ 変 化 度	＋ 10 以内
	引張強さ変化率 %	－ 20 以内
	伸 び 変 化 率 %	－ 40 以内

ⓑ 部		
項 目		規格値
常態物理性	カ タ サ 度	50 ± 5
	引 張 強 さ MPa	10 以上
	伸 び %	400 以上
圧縮永久歪試験（100℃× 70H）%		50 以内
耐熱老化試験（100℃× 70H）	カ タ サ 変 化 度	＋ 10 以内
	引張強さ変化率 %	－ 20 以内
	伸 び 変 化 率 %	－ 30 以内

排水管用ゴム伸縮継手 MECジョイント 使用例

φ200 JA-2A

φ350 LF-2

φ200 JA-4

φ100 JR（二連結）

製造元

MEC メイコーエンジニヤリング株式会社

本　　社　〒555-0033 大阪市西淀川区姫島４丁目10－20
(06)6472－6781㈹　FAX(06)6471－4502

姫島工場　〒555-0033 大阪市西淀川区姫島３丁目５－７
(06)6475－8952

http://www.meiko-eng.co.jp

代理店

※改良のため予告なく材質・寸法等変更することがありますので、あらかじめご了承ください。